같이놀기 수학 6-2

미로 속에서 정답 맞히기

월 일 요일
반 번
이름

◆ **미래는 미로 동물원에 놀러 갔습니다. 이 미로는 수학 문제가 적혀 있고, 수학 문제에 대한 정답과 오답 표지판이 있습니다. 오답이어도 동물을 만날 수 있는 미로지만, 정답만 맞힌다면 미래는 어떤 동물을 만날 수 있을까요?**

게임 방법

① 수학 문제는 몫과 나머지를 구하는 문제입니다.
② 미로의 갈림길에 있는 수학 문제를 풀면서 정답의 방향으로 계속 이동합니다.
③ 계속 정답만 맞혔을 때, 미래가 만나는 동물을 적습니다.

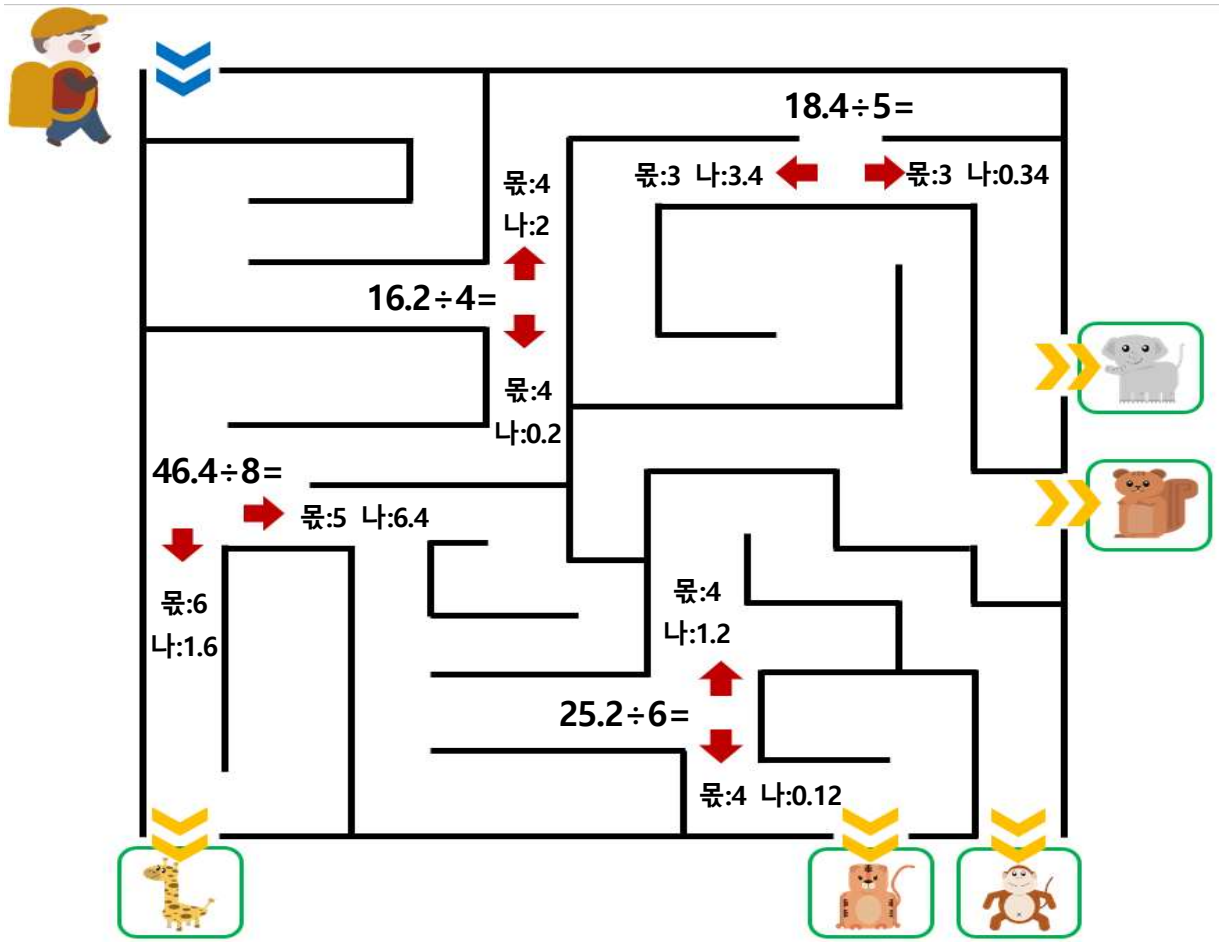

미래가 정답만 맞혔을 때 만날 수 있는 동물은 ( )입니다.

같이놀기 tip

새로운 미로를 만들어 친구들과 미로 게임을 해 볼 수 있어요.

같이놀기 수학 6-2

미로 속에서 정답 맞히기

월 일 요일
반 번
이름

◈ **미래는 미로 동물원에 놀러 갔습니다. 이 미로는 수학 문제가 적혀 있고, 수학 문제에 대한 정답과 오답 표지판이 있습니다. 오답이어도 동물을 만날 수 있는 미로지만, 정답만 맞힌다면 미래는 어떤 동물을 만날 수 있을까요?**

게임 방법

① 수학 문제는 몫과 나머지를 구하는 문제입니다.
② 미로의 갈림길에 있는 수학 문제를 풀면서 정답의 방향으로 계속 이동합니다.
③ 계속 정답만 맞혔을 때, 미래가 만나는 동물을 적습니다.

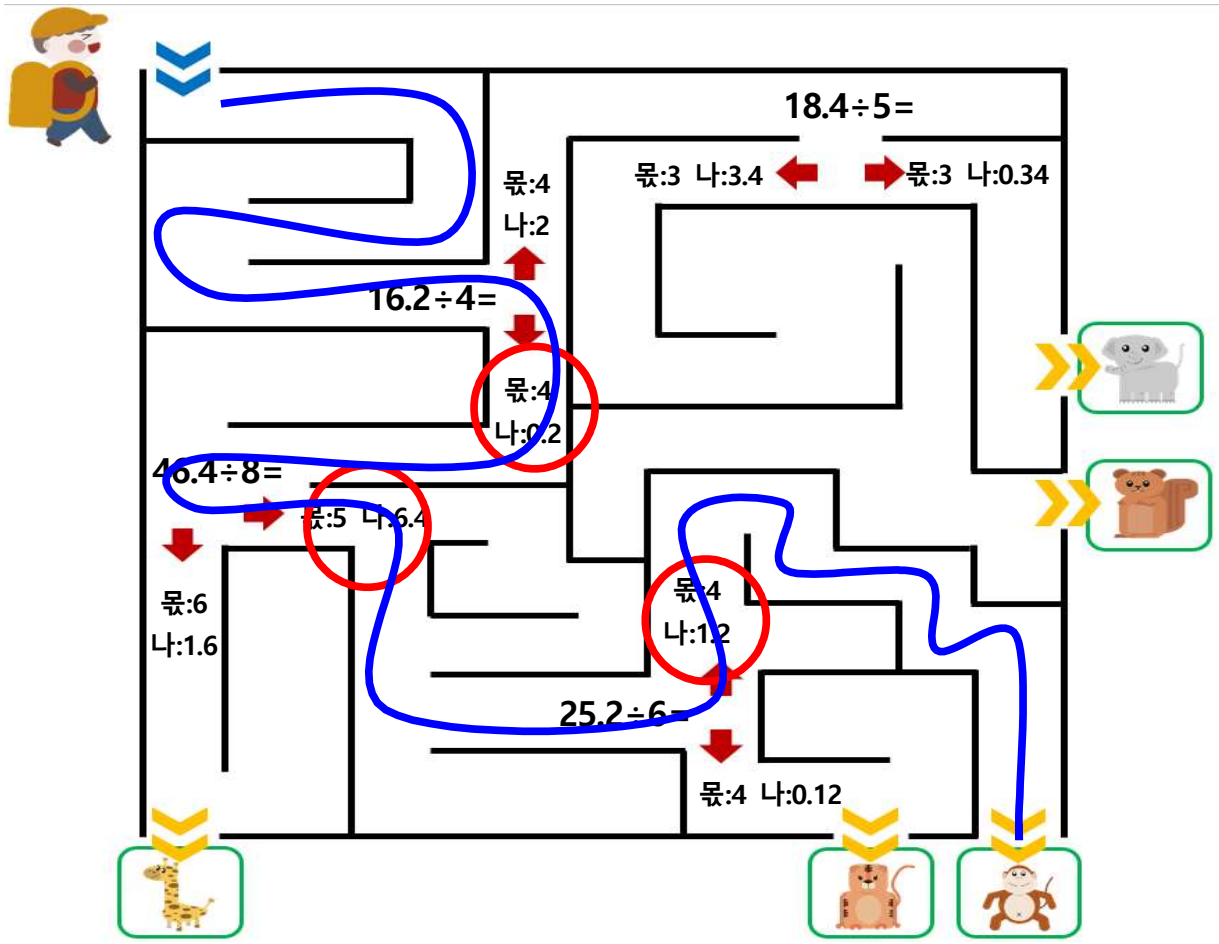

미래가 정답만 맞혔을 때 만날 수 있는 동물은 (원숭이)입니다.

같이놀기 tip

새로운 미로를 만들어 친구들과 미로 게임을 해 볼 수 있어요.